GENERIC ASSEMBLY INSTRUCTIONS FOR SEATS WITH TOP MOUNTED NUTS AND BOLTS

EASY TO INSTALL ASSEMBLY INSTRUCTIONS.
ONLY A SCREWDRIVER IS REQUIRED FOR INSTALLATION

1 Place screw through slot in hinge post and toilet bowl mounting holes.
2 Start nuts on screw from underside of toilet bowl.
3 Position seat as desired, on toilet bowl and tighten from above with a conventional screw driver.
4 Close and lock hinge cover in place.
5 Periodic checking and re-tightening of nuts is recommended.

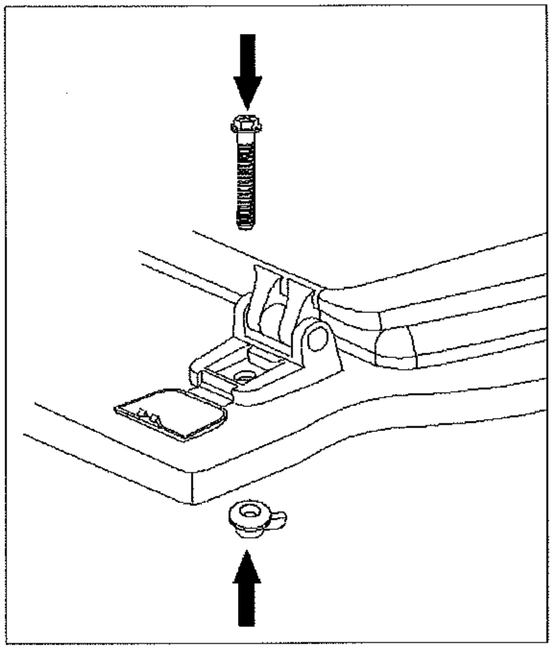

Instructions de montage faciles À suivre un
Tournevis suffit pour l'installation

1 Passez la vis à travers la fente dans les trous de montage du montant De la chamière et de la cuvette de toilette.
2 Vissez les écrous sur les vis par le dessous de la cuvette de toilette.
3 Placez le siège en position sur la cuvette de toilette et serrez par le dessus à l'aide d'un tournevis conventionnel.
4 Fermez et bloquez le couvercle de chamière.
5 Il est conseillé de vérifier et de resserrer périodiquement les écrous.

Instrucciones de ensamblado de instalación fácil
Solamente se necesita un desarmador para la instalación

1 Coloque el tomillo a través del orifico en el eje de bisagra y de los orificios de montaje de la taza.
2 Comience a colocar las tuercas en los tomillos par la parte inferior de la taza.
3 Coloque el asiento en la posición deseada sobre la taza y apriete los tornillas desde arriba con un desarmador convencional.
4 Cierre y trabe en su lugar la cubierta de la bisagra.
5 Se recomienda verificar y volver a apretar periódicamente las tuercas.